Die vollständige Händetrocknerreihe von Bobrick

Design trifft auf Leistung

DESIGN

SUSTAINABLE

COMPLIANT

ECONOMICAL

HYGIENIC

BOBRICK

QUALITAT SEIT 1906

B-38030 3IN1

Erstklassige Hygiene und Effizienz durch die Kombination aus Papierhandtüchern und Warmluft

Anwendungen: Gehobene Immobilien • Unternehmenszentralen • Vorstandsbüros • Sternerestaurants

TowelMate®
gibt ein einziges
Papiertuch aus
– kompatibel mit
Papierhandtüchern
in fast allen Größen

Zentrale Zone
zum Trocknen für
die Konformität mit
Vorschriften und
Komfort

100 mm
Gehäusetiefe
sorgt für einen
leichten Einbau
und maximal
nutzbare Fläche

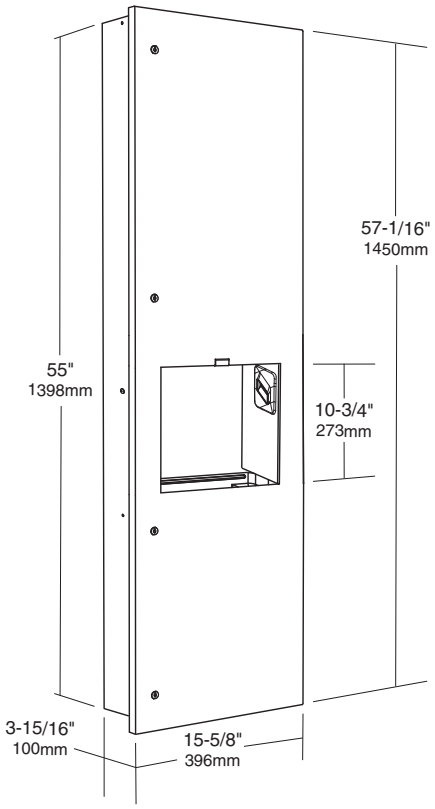

- Barrierefreie Reichweite
- Nachhaltiger Warmluft-Händetrockner, 0,9 KW
- Automatischer Sensor fördert sowohl Nutzung von Papierhandtüchern als auch Luft
- Zwei Luftaustrittsöffnungen für bequeme, vollständige Trocknung
- Installation in 100 mm Wandtiefe
- Optionaler Randleistensatz für Aufputzmontage verfügbar, Bestellnummer 38030-98

Maße :
396 W x 1450 H x 114 mm D

Wandausschnitt : 362 x 1412 x 100 mm

BOBRICK

B-3725 Händetrockner für den Wandeinbau

Zeitgemäßes flaches Design, barrierefrei, spritzwassergeschützt

Anwendungen: Gehobene Immobilien • Unternehmenszentralen • Vorstandsbüros • Konzerthäuser

In das Gesamtdesign integrierte Lüftungsschlitze

Anzeigeleuchten :

- Grün blinkend zeigt an, dass das Gerät einsatzbereit ist
- Dauerhaft rot leuchtend zeigt an, dass das Gerät gewartet werden muss

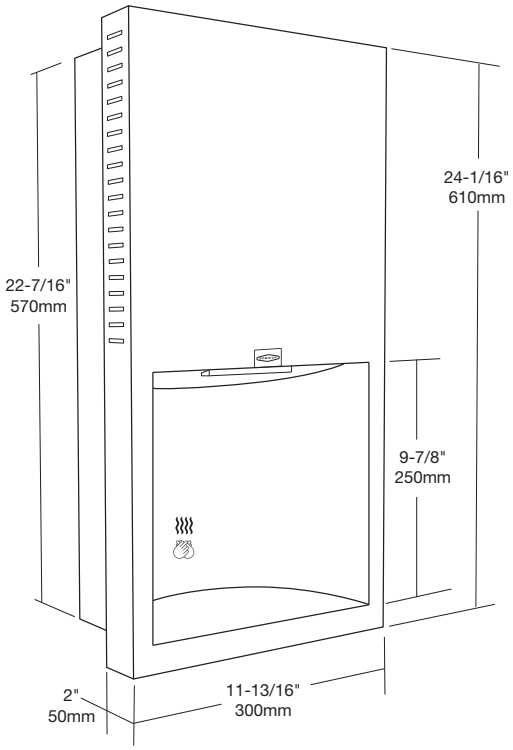

Hygienisch einwandfreier Trocknungs-vorgang durch spritzwasser aufnahmefähigen Einlegeboden im großzügigen Funktionsbereich verhindert Wasserspritzer auf dem Boden

Wasser-absorbierender Einlegeboden 3725-23

- 50 mm barrierefrei Vorsprung
- Edelstahl CrNi 18/10 (1.4301), matt gebürstet
- Schallpegel 70 dBA
- 1,0 KW Nennleistung
- Installation in 100 mm Wandtiefe
- Auf 5 Jahre beschränkte Garantie

Technische Daten :

B-3725 208-240V AC, 4,0-4,4 Amp, 50/60 Hz, 1,0 KW, Einphasig, cULus-Zulassung und CE-zertifziert

BOBRICK

B-7125 InstaDry™

Düsentrockner mit der geringsten Wattzahl für Nachhaltigkeit und Wirtschaftlichkeit

Anwendungen: Stark frequentierte Bereiche • Stadien • Verkehrsknotenpunkte • Restaurants

BOBRICK GREEN SM

InstaDry bietet mit branchenführendem 200-Watt-Ausgang und einer Trockenzeit unter 12 Sekunden eine außergewöhnliche Energieeffizienz. Niedrige jährliche Betriebskosten in stark frequentierten Bereichen: bis zu 80 % geringer als bei anderen führenden Händetrocknermarken.

- Lange Lebensdauer von mehr als 7.500 Stunden bzw. mitunter mehr als 10 Jahren in stark frequentierten Waschräumen
- Design in matt gebürstetem Edelstahl CrNi 18/10 (1.4301) ergänzt anderes Bobrick-Zubehör
- Vorsprung von weniger als 100 mm von der Wand zur Erfüllung der Vorgaben für eine barrierefreie Bedienung
- Auf 5 Jahre beschränkte Garantie
- 200 W Energieverbrauch ermöglicht die Installation mehrerer Geräte bei nur einem Schutzschalter

Günstige Betriebskosten

Funktion	InstaDry	Marke X Eco	Marke D
Leistung	0.2 KW	0.5 KW	1.0 KW
Jährliche laufende Stromkosten	€	€€€	€€€€€

Die Kosten basieren auf 500 Nutzungen pro Tag (wie zum Beispiel in Sportstadien) und 12,5 Dollar-Cent pro kWh (basierend auf den durchschnittlichen Stromkosten in den USA laut U.S. Energy Information Administration).

Technische Daten :

208-240V AC 0,88 Amp, 50/60 Hz, 0,2 KW, Einphasig, cULus-Zulassung und CE-zertifziert

BOBRICK

QuietDry™-Serie

Modernes Design, geräuscharm und Erfüllung der Vorgaben für eine barrierefreie Bedienung

Anwendungen: Mittelstark frequentierte Bereiche• Geschäftsstellen • Schulen • Universitäten • Einzelhandel

TerraDry™
B-7188/B-7180

- Schallpegel 70 dBA
- 1,0 KW Nennleistung
- Aluminiumdruckguss Oberfläche : Chrom oder weiße Epoxybeschichtung
- Vorsprung von 100 mm
- Auf 10 Jahre beschränkte Garantie

TrimDry™
B-7128/B-7120

- Schallpegel 71 dBA
- 1,7 KW Nennleistung
- Stahl Oberfläche : Gebürsteter Edelstahl oder weiße Epoxy-beschichtung
- Vorsprung von 100 mm
- Auf 10 Jahre beschränkte Garantie

DuraDry™
B-778/B-770

- Schallpegel 72 dBA
- 1,4 KW Nennleistung
- Aluminiumdruckguss Oberfläche : Chrom oder weiße Epoxybeschichtung
- Auf 10 Jahre beschränkte Garantie

Marke	Bobrick	Marke X	Marke D
In Dezibel (dBA) gemessen*	72 dBA	83 dBA	86 dBA

*TESTMETHODE: Die angegebenen Geräuschpegel wurden für alle Modelle in einer halbreflektierenden Laborumgebung gemessen. Dabei wurden die Trockner in der vom Hersteller empfohlenen Höhe montiert.

BOBRICK

QUALITAT SEIT 1906

Bobrick International **Bobrick.co.uk** **Bobrick.la** **Bobrick.de** **Bobrick.com**

Europa	+44 (0)20 8366 1771	euoffice@bobrick.com
Großbritannien	+44 (0)20 8366 1771	info@bobrick.co.uk
Deutschland	0800.79.00.456	info@bobrick.de
Spanien	+34 609 791 484	info@bobrick.com.es
Latin América	+1.954.755.8934	info@bobrick.la
Naher Osten	+971 (50) 1747386	infomea@bobrick.com
Australien	1800.353158	info@bobrick.com.au
Asia	+971 (50) 1747386	infomea@bobrick.com
Global HQ	+1.818.764.1000	international@bobrick.com

2017DE NOVEMBER 2017 04262021, © 2021 BOBRICK WASHROOM EQUIPMENT, INC.