BOBRICK

Technische Daten

32 mm DURCHMESSER EDELSTAHL-HALTESTANGEN MIT SCHNAPPFLANSCH

819439-819443
820670-820671

Nur international

Nicht für den Verkauf in USA oder Kanada

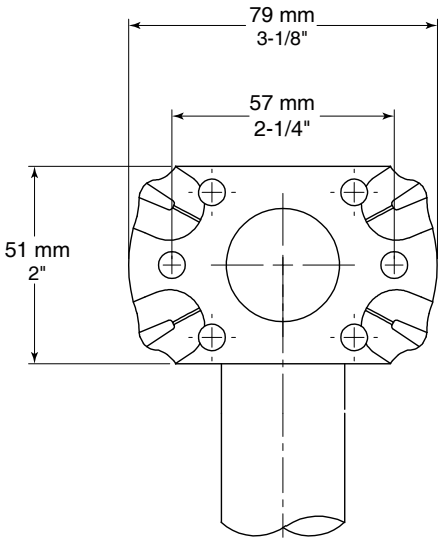

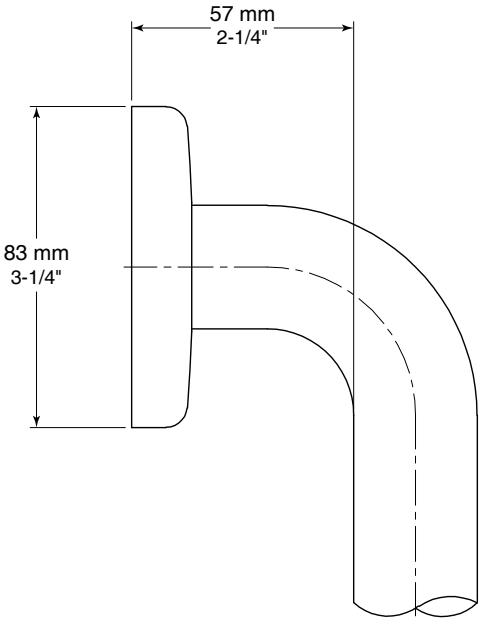

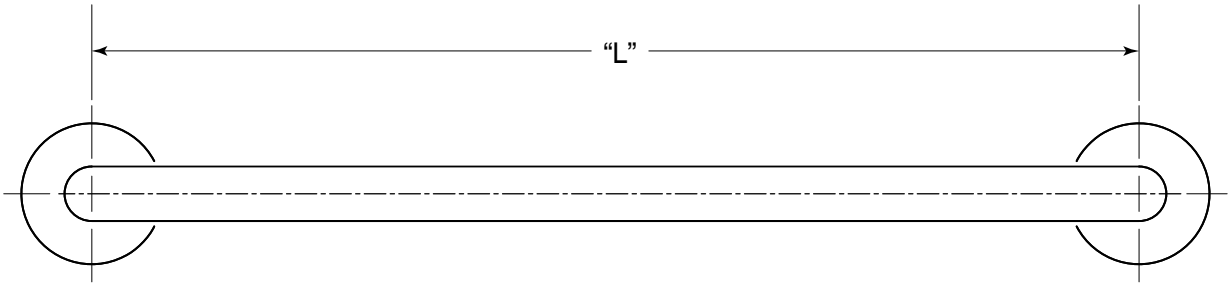

Modell	„L“
819439	300 mm (11-13/16")
819440	450 mm (17-11/16")
819441	600 mm
819442	750 mm (29-1/2")
819443	900 mm (35-7/16")
820670	1000 mm (39-3/8")
820671	1200 mm (47-1/4")

Fortsetzung. . .

Die Abbildungen und Beschreibungen in diesem Datenblatt beziehen sich auf Produkte, wie sie zu dem in diesem technischen Datenblatt angegebenen Datum hergestellt wurden.
Der Hersteller behält sich das Recht vor, von Zeit zu Zeit Änderungen und Verbesserungen an Konstruktion und an den Abmessungen vorzunehmen.

Ausgabe 28.1.2020

© 2020 by Bobrick Washroom Equipment, Inc.

MATERIAL:

Haltestange — Edelstahl CrNi 18/10 (1.4301), 1,2 mm dick, matt geschliffen. Außendurchmesser 32 mm (1-1/4″). Die Enden sind im WIG-Verfahren mit den verdeckten Befestigungsflanschen verschweißt. Der Abstand zwischen Haltestange und Wand beträgt 57 mm.

Verdeckte Befestigungsflansche – Edelstahlplatte CrNi 18/10 (1.4301), 3 mm dick Endflansche, 51 x 79 mm Durchmesser, mit sechs Bohrungen für die Wandbefestigung.

Schnappflansch-Abdeckungen— gezogener Edelstahl CrNi 18/10 (1.4301), 0,8 mm dick, matt geschliffen. Durchmesser 83 mm x Tiefe 14 mm. Die Abdeckungen rasten auf dem Befestigungsflansch ein und verdecken die Montageschrauben.

BELASTBARKEIT:

Haltestangen-Konfigurationen können bei ordnungsgemäßer Installation mehr als 113 kg aufnehmen, entsprechend den Konstruktionsrichtlinien für einen barrierefreien Zugang (einschließlich AS 1428.1-2001) in Bezug auf strukturelle Beanspruchbarkeit.

Sicherheitswarnung: Haltestangen und deren Belastbarkeit sind von der Beschaffenheit der Wände und einer sach- und fachgerechten Montage abhängig. Um mögliche Verletzungen zu vermeiden, muss der Gebäudeinhaber oder das Wartungspersonal die Haltestange außer Betrieb nehmen, wenn die Haltestange nicht ordnungsgemäß an der Wand befestigt ist oder wenn Schäden an den Schweißnähten zu erkennen sind.

INSTALLATION:

Je nach Wandart wird vor der Fertigstellung der Wand die Verwendung einer verdeckten Verankerung oder Verstärkung gemäß den jeweiligen Bauvorschriften empfohlen. Verdeckte Befestigungsflansche müssen mit zwei Schrauben in jedem Flansch an der Verankerung oder Wandplatte angebracht werden. Die Schnappflanschabdeckungen auf jedem Befestigungsflansch verdecken die Montageschrauben. Verdeckte Verankerungen und Montageschrauben sind nicht im Lieferumfang der Bobrick-Haltestangen enthalten und sind als Zubehör zu spezifizieren.

Wichtige Hinweise:

1. Montage-Sets — Bobrick bietet ein Montage-Set für die Installation der Haltestangen an; Für jeden Flansch ist ein Bobrick-Montage-Set erforderlich.

Montage-Set Nr.	Beschreibung
252-30	Besteht aus (3) Nr. 14 x 63 (2½″) 2/304 Edelstahl-Kreuzschlitz-Blechschrauben mit Rundkopf.

2. Haltestangen-Befestigung — Bobrick hat ein Haltestangen-Befestigungssystem mit dem alle Serien der Bobrick-Haltestangen befestigt werden; Für jeden Flansch ist eine Bobrick-Befestigung erforderlich. Bei der Montage der Haltestange ohne Wandverstärkung ist mindestens eine 16 mm starke, gestrichene oder geflieste Trockenwand erforderlich.

WingIt™ Befestigung-Nr.	Beschreibung
251-4	Besteht aus (3) 10–32 x 8 mm 18/8 Edelstahl-Kreuzschlitzschrauben mit Rundkopf. (1) WingIt Haltestangen-Befestigung.

3. Optionale Verankerung — Die Bobrick Haltestangen-Verankerung umfasst Edelstahl-Maschinenschrauben zum Befestigen der Haltestangen an Verankerungen Für jeden Flansch ist eine verdeckte Bobrick-Verankerung erforderlich.

Nr. der optionalen Verankerung	Beschreibung
2583	Verankerung für 19 bis 25 mm starke Platten 1 Verankerung pro Befestigungsflansch erforderlich.
2586	Verankerung für 13 bis 25 mm starke Platten 1 Verankerung pro Befestigungsflansch erforderlich.

TECHNISCHE BESCHREIBUNG:

Die Haltestange besteht aus CrNi 18/10 Edelstahl (1.4301), matt geschliffen. Die Haltestange hat eine Wandstärke von 1,2 mm und einen Außendurchmesser von 32 mm. Der Abstand zwischen der Haltestange und der Wand beträgt 57 mm. Die verdeckten Befestigungsflansche bestehen aus einer 3 mm starken Edelstahlplatte, 51 mm x 79 mm Durchmesser, und sind mit sechs Schraubenbohrungen für die Wandbefestigung ausgestattet. Flanschabdeckungen bestehen aus 0,8 mm starkem Edelstahl, Durchmesser 83 mm. Sie rasten auf den Befestigungsflanschen ein und verdecken somit Montageschrauben und/oder WingIt-Befestigungen. Die Enden der Haltestange passen durch die verdeckten Befestigungsflansche und werden im WIG-Verfahren zu einer Einheit verschweißt. Die Haltestange entspricht hinsichtlich der Belastbarkeit den Richtlinien für einen barrierefreien Zugang (einschließlich AS 1428.1-2001). Das Wartungs- und Teilehandbuch des Herstellers wird dem Gebäudeeigentümer/der Gebäudeverwaltung auf Anfrage bereitgestellt.

Haltestange Modell _____ (Modellnummer eintragen) von Bobrick Washroom Equipment, Inc., Clifton Park, New York; Jackson, Tennessee; und Los Angeles, Kalifornien; Bobrick Washroom Equipment Company, Scarborough, Ontario; Bobrick Washroom Equipment Pty. Ltd., Australien; und Bobrick Washroom Equipment Limited, Vereinigtes Königreich.

Die Abbildungen und Beschreibungen in diesem Datenblatt beziehen sich auf Produkte, wie sie zu dem in diesem technischen Datenblatt angegebenen Datum hergestellt wurden. 819439-819443 820670-820671 r1-28-20
Der Hersteller behält sich das Recht vor, von Zeit zu Zeit Änderungen und Verbesserungen an Konstruktion und an den Abmessungen vorzunehmen. © 2020 by Bobrick Washroom Equipment, Inc.