BOBRICK

Technische Daten

32 mm DURCHMESSER EDELSTAHL-HALTESTANGEN MIT SCHNAPPFLANSCH

819440-819441

Nur für den internationalen Vertrieb

Nicht für den Verkauf in USA oder Kanada

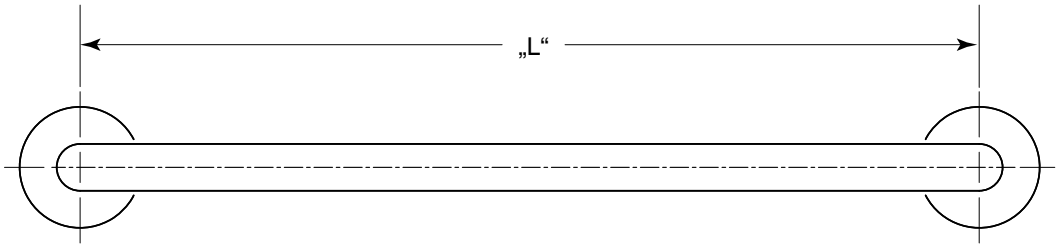

Endmontageflansch

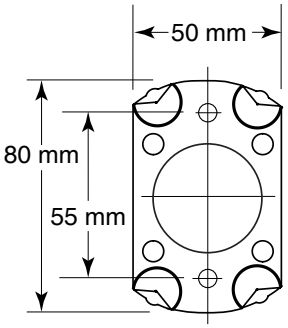

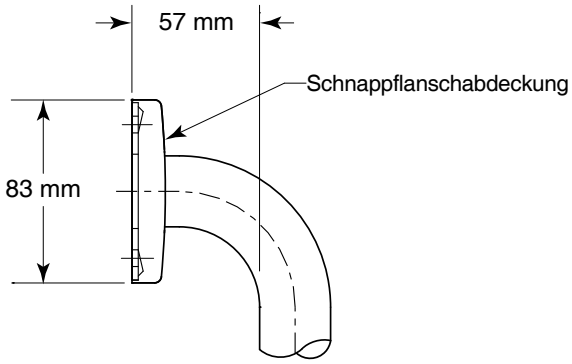

Modell	„L“
819440	450 mm
819441	600 mm

Fortsetzung. . .

Die Abbildungen und Beschreibungen in diesem Datenblatt beziehen sich auf Produkte, wie sie zu dem in diesem technischen Datenblatt angegebenen Datum hergestellt wurden.
Der Hersteller behält sich das Recht vor, von Zeit zu Zeit Änderungen und Verbesserungen an Konstruktion und an den Abmessungen vorzunehmen.

Ausgabe 17.12.2020

© 2020 by Bobrick Washroom Equipment, Inc.

MATERIAL:

Haltestange — Edelstahlrohr CrNi 18/10 (1.4301), 1,2 mm dick, neues Finish. 32 mm Außendurchmesser. Die Enden sind im WIG-Verfahren mit den verdeckten Befestigungsflanschen verschweißt. Der Abstand zwischen Haltestange und Wand beträgt 57 mm.

Verdeckte Befestigungsflansche — Edelstahlplatte CrNi 18/10 (1.4301), 3 mm dick; Endflansche, 80 mm Durchmesser, mit sechs Bohrungen für die Wandbefestigung.

Schnappflansch-Abdeckungen — gezogener Edelstahl CrNi 18/10 (1.4301), 0,8 mm dick, matt geschliffen. Durchmesser 83 mm x 16 mm Tiefe. Die Abdeckungen rasten auf dem Befestigungsflansch ein und verdecken die Montageschrauben.

BELASTBARKEIT:

Haltestangen-Konfigurationen können bei ordnungsgemäßer Installation mehr als 113 kg aufnehmen.

Warnung: *Haltestangen und deren Belastbarkeit sind von der Beschaffenheit der Wände und einer sach- und fachgerechten Montage abhängig.*

INSTALLATION:

Je nach Wandart wird vor der Fertigstellung der Wand die Verwendung einer verdeckten Verankerung oder Verstärkung gemäß den jeweiligen Bauvorschriften empfohlen. Verdeckte Befestigungsflansche müssen mit mindestens zwei Schrauben in jedem Flansch an der Verankerung oder Wandplatte angebracht werden. Die Schnappflanschabdeckungen auf jedem Befestigungsflansch verdecken die Montageschrauben. Verdeckte Verankerungen und Montageschrauben sind nicht im Lieferumfang der Bobrick-Haltestangen enthalten und sind als Zubehör zu spezifizieren.

Hinweis: Nur für den Verkauf außerhalb der USA oder Kanada.

Wichtige Hinweise:

1. Montage-Sets — Bobrick bietet ein Montage-Set für die Installation der Haltestangen an; **Für jeden Flansch ist ein Bobrick-Montage-Set erforderlich.**

Montage-Set Nr.	Beschreibung
252-30	Besteht aus (3) Nr. 14 x 2½″ 18/10 Edelstahl-Kreuzschlitz-Blechschrauben mit Rundkopf.

2. **Haltestangen-Befestigungen** — Bobrick bietet ein Haltestangen-Befestigungssystem an, mit dem alle Serien der Bobrick-Haltestangen befestigt werden. **Für jeden Flansch ist eine Bobrick-Befestigung erforderlich.** Bei der Montage der Haltestange ohne Wandverstärkung ist mindestens eine 6 mm starke, gestrichene oder geflieste Trockenwand erforderlich.

WingIt™ Befestigung-Nr.	Beschreibung
251-4	Besteht aus (10) 32 x 5/16″, 18/8 Edelstahl-Kreuzschlitzschrauben mit Rundkopf. (1) WingIt Haltestangen-Befestigung.

3. **Optionale Verankerungsvorrichtung** — Die Bobrick Haltestangen-Verankerungsvorrichtung umfasst Edelstahl-Maschinenschrauben zum Befestigen der Haltestangen an Verankerungen. **Für jeden Flansch ist eine verdeckte Bobrick-Verankerung erforderlich.**

Nr. der optionalen Verankerung	Beschreibung
2583	Verankerung für 19 bis 25 mm starke Platten 1 Verankerung pro Befestigungsflansch erforderlich.
2586	Verankerung für 13 bis 25 mm starke Platten 1 Verankerung pro Befestigungsflansch erforderlich.

TECHNISCHE BESCHREIBUNG:

Die Haltestange besteht aus CrNi 18/10 Edelstahl (1.4301), mit neuem Finish. Die Haltestange hat eine Wandstärke von 1,2 mm und einen Außendurchmesser von 32 mm . Der Abstand zwischen der Haltestange und der Wand beträgt 57 mm. Die verdeckten Befestigungsflansche bestehen aus einer 3 mm starken Edelstahlplatte, 80 mm Durchmesser, und sind mit sechs Schraubenbohrungen für die Wandbefestigung ausgestattet. Flanschabdeckungen bestehen aus 0,8 mm starkem Edelstahl, Durchmesser 85 mm. Sie rasten auf den Befestigungsflanschen ein und verdecken somit Montageschrauben und/oder WingIt-Befestigungen. Die Enden der Haltestange passen durch die verdeckten Befestigungsflansche und werden im WIG-Verfahren zu einer Einheit verschweißt.

Haltestange Modell _____ (Modellnummer eintragen) von Bobrick Washroom Equipment, Inc., Clifton Park, New York; Jackson, Tennessee; und Los Angeles, Kalifornien; Bobrick Washroom Equipment Company, Scarborough, Ontario; Bobrick Washroom Equipment Pty. Ltd., Australien; und Bobrick Washroom Equipment Limited, Vereinigtes Königreich.

Die Abbildungen und Beschreibungen in diesem Datenblatt beziehen sich auf Produkte, wie sie zu dem in diesem technischen Datenblatt angegebenen Datum hergestellt wurden. 819440-819441 Ausgabe 17.12.2020
Der Hersteller behält sich das Recht vor, von Zeit zu Zeit Änderungen und Verbesserungen an Konstruktion und an den Abmessungen vorzunehmen. © 2020 by Bobrick Washroom Equipment, Inc.