BOBRICK

Technische Daten

DOPPELHAKEN

B-672
B-6727

Benötigtes Modell angeben: ☐ Modell B-672 Edelstahl, hochglanzpoliert
☐ Modell B-6727 Edelstahl, matt geschliffen

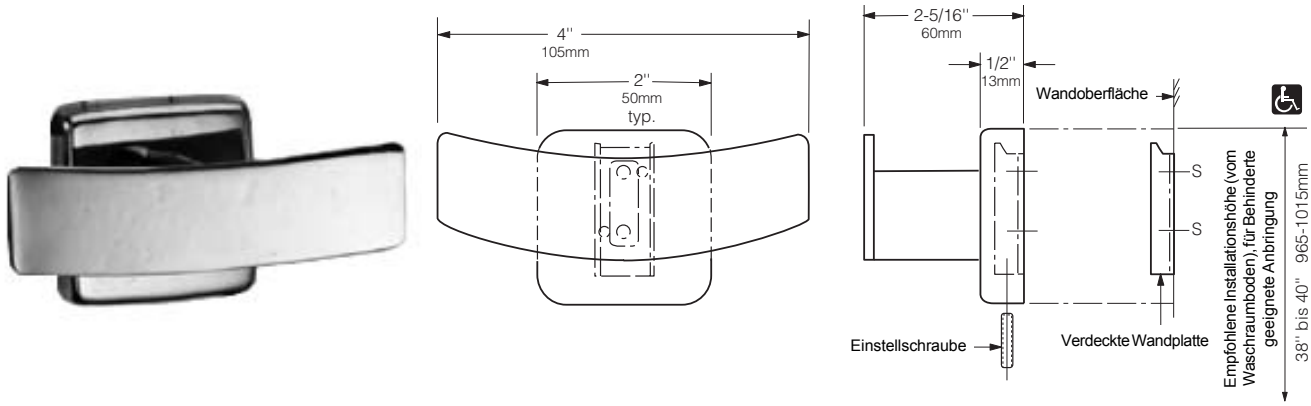

MATERIAL:

Flansch und Stützarm – Edelstahl CrNi 18/10 (1.4301), 0,8 mm dick. Verdeckte Wandplatte, Edelstahl, 1,6 mm stark. Schweißkonstruktion. Mit einer Edelstahl-Einstellschraube an Wandplatte befestigt.

Verdeckte Wandplatte – Edelstahl CrNi 18/10 (1.4301), 1,6 mm stark.

Adbeckrosette – Edelstahl CrNi 18/10 (1.4301), 3,6 mm stark. Am Stützarm verschweißt.

INSTALLATION:

Die Einstellschraube lösen, um die verdeckte Wandplatte von der Flanschrückseite und Befestigungshalterung zu lösen. Die Wandplatte so montieren, dass die Zungen nach oben zeigen; mit den vom Hersteller mitgelieferten zwei Blechschrauben an den mit *S* gekennzeichneten Stellen befestigen. Die Befestigungshalterung auf den Zungen der Wandplatte einsetzen und dann mit der Feststellschraube an der Flanschunterseite sichern.

Zur Befestigung an Trennwänden mit Spanplatten oder anderem soliden Kernmaterial die mitgelieferten Blechschrauben oder Durchgangsbolzen, Muttern und Unterlegscheiben verwenden.

Bei hohlen Metalltrennwänden eine geeignete Grundplatte vorsehen, an denen die mitgelieferten Blechschrauben befestigt werden können.

Bei Gipskartonplatten eine verdeckte Wandplatte bereitstellen, die den örtlichen Bauvorschriften entspricht, und diese dann mit den mitgelieferten Blechschrauben befestigen.

Bei anderen Wandtypen Glasfaserstopfen oder Spreizdübel für die mitgelieferten Blechschrauben oder 3-mm-Klappdübel oder Federspreizbolzen verwenden.

TECHNISCHE BESCHREIBUNG:

Der Doppelhaken besteht aus NiCr 18/10 Edelstahl (1.4301) mit _____ (eine Angabe einfügen: hochglanzpolierter oder matt geschliffener) Außenfläche. Flansch und Stützarm bestehen aus 0,8 mm starkem Edelstahl, verfügen über eine verdeckte, 1,6 mm starke Befestigungshalterung und sind mit der Edelstahl-Einstellschraube an einer verdeckten, 1,6 mm starken Wandplatte befestigt. Der Doppelhaken besteht aus 3,6 mm starkem Stahl und ist am Stützarm verschweißt. Das Wartungs- und Teilehandbuch des Herstellers wird nach Abschluss des Projekts der Gebäudeverwaltung bereitgestellt.

Doppelhaken, Modell _____ (Modellnummer angeben): Bobrick Washroom Equipment, Inc., Clifton Park, New York; Jackson, Tennessee; Los Angeles, California; Bobrick Washroom Equipment Company, Scarborough, Ontario; Bobrick Washroom Equipment Pty. Ltd., Australien, und Bobrick Washroom Equipment Limited, Großbritannien.

Die Abbildungen und Beschreibungen in diesem Datenblatt beziehen sich auf Produkte, wie sie zu dem in diesem technischen Datenblatt angegebenen Datum hergestellt wurden.
Der Hersteller behält sich das Recht vor, von Zeit zu Zeit Änderungen und Verbesserungen im Entwurf und in den Abmessungen vorzunehmen.

Ausgabe 1/07 Gedruckt in den USA.
© 2007 Bobrick Washroom Equipment, Inc.