BOBRICK

Technische Daten

fino Collection

WC-PAPIERROLLENHALTER

B-9543

Erforderliche Oberfläche angeben

☐ Edelstahl, satinierte Oberfläche
☐ Mattschwarze Oberfläche, bitte Modell-Nr. B-9543.MBLK

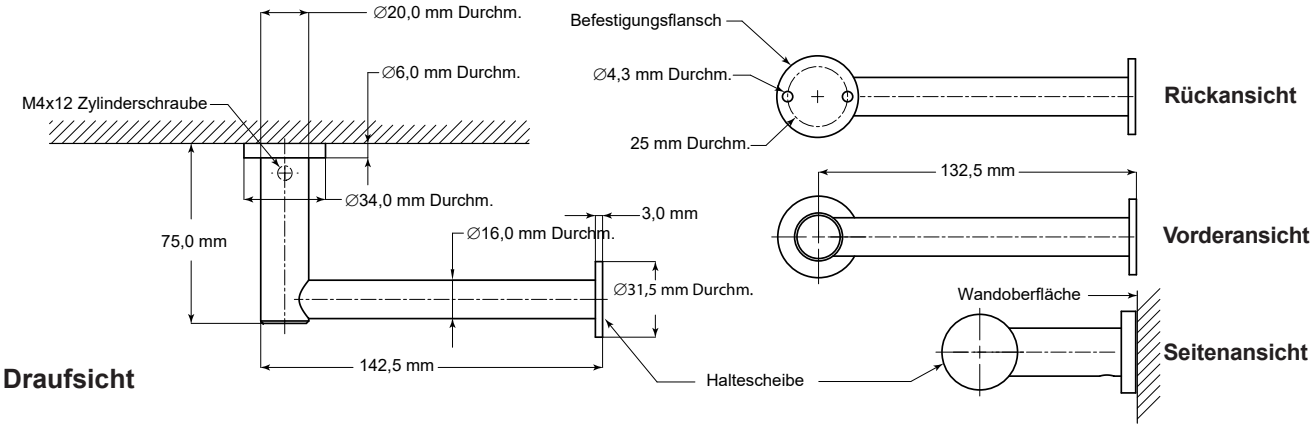

MATERIAL:

Träger – Edelstahl X8CrNiS18-9 (1.4305), 20 mm im Durchmesser und matt geschliffen, angebracht an der Befestigungsrosette mit einem Gewindestift, der die Abdeckrosette fixiert.

Halterstange – Edelstahl X8CrNiS18-9 (1.4305), 16 mm (5/8″) Edelstahlstange, matt geschliffen, fest mit dem Träger verbunden, um eine rechts- oder linksseitige Montage zu ermöglichen.

Haltescheibe – Edelstahl X8CrNiS18-9 (1.4305), 31,5 mm im Durchmesser, 3 mm dicke Edelstahlscheibe, fest mit der Halterstange verbunden.

Verdeckte Befestigungsrosette – Edelstahl X8CrNiS18-9 (1.4305), 34 mm im Durchmesser, 4 mm dicker Edelstahl, matt geschliffen, mit zwei Bohrungen für die Wandmontage.

Abdeckrosette – Edelstahl X8CrNiS18-9 (1.4305), 34 mm im Durchmesser, 2 mm dicker Edelstahl, matt geschliffen, an der Befestigungsrosette durch den Träger befestigt, um die Montageschrauben zu verdecken.

INSTALLATION:

Bei verputzten Wänden oder Gipskartonplatten ist für eine Unterputz-Verstärkung zu sorgen, die den örtlichen Bauvorschriften entspricht. Anschließend wird die Einheit mit Blechschrauben (nicht mitgeliefert) befestigt. Bei anderen Wandoberflächen sind Faserstopfen oder Spreizdübel für den Gebrauch mit Blechschrauben (nicht mitgeliefert) oder 3-mm-Klappdübel oder Dehnschrauben zu verwenden.

Bei Trennwänden aus Spanplatte oder einem anderen Vollmaterial erfolgt die Befestigung mit Blechschrauben (nicht mitgeliefert) oder mit selbst beschafften Durchgangsschrauben, Muttern und Unterlegscheiben. Bei hohlen Metalltrennwänden muss eine stabile Grundplatte vorhanden sein, in der die Blechschrauben (nicht mitgeliefert) befestigt werden können.

TECHNISCHE BESCHREIBUNG:

Der WC-Papierrollenhalter ist aus massivem Edelstahl X8CrNiS18-9 (1.4305) gefertigt und matt geschliffen. Doppel-WC-Papierrollenhalter besteht aus einem Träger mit einem Durchmesser von 20 mm mit integrierter Halterstange mit einem Durchmesser von 16 mm. Die Haltescheibe besteht aus Edelstahl X8CrNiS18-9 (1.4305), hat einen Durchmesser von 31,5 mm, ist aus 3 mm dickem Edelstahl, matt geschliffen und fest mit der Haltestange verbunden. Die verdeckte Befestigungsrosette besteht aus einer 4 mm dicken massiven Edelstahlplatte mit Gewinde und einem Durchmesser von 34 mm und zwei Schraubenlöchern zur Befestigung. Die massive Abdeckrosette mit Gewinde ist aus 2 mm dickem Edelstahl und matt geschliffen mit einem Durchmesser von 34 mm. Der Gewindestift befestigt den Träger am Flansch und fixiert die Abdeckrosette.

WC-Papierrollenhalter für Wandeinbau Modell B-9543 von Bobrick Washroom Equipment, Inc., Clifton Park, New York; Jackson, Tennessee; Los Angeles, Kalifornien; Bobrick Washroom Equipment Company, Scarborough, Ontario; Bobrick Washroom Equipment Pty. Ltd., Australien; und Bobrick Washroom Equipment Limited, Vereinigtes Königreich.

Die Abbildungen und Beschreibungen in diesem Datenblatt beziehen sich auf Produkte, wie sie zu dem in diesem technischen Datenblatt angegebenen Datum hergestellt wurden.
Der Hersteller behält sich das Recht vor, von Zeit zu Zeit Änderungen und Verbesserungen an Konstruktion und an den Abmessungen vorzunehmen.

Ausgabe 4-1-22

© 2022 von Bobrick Washroom Equipment, Inc.